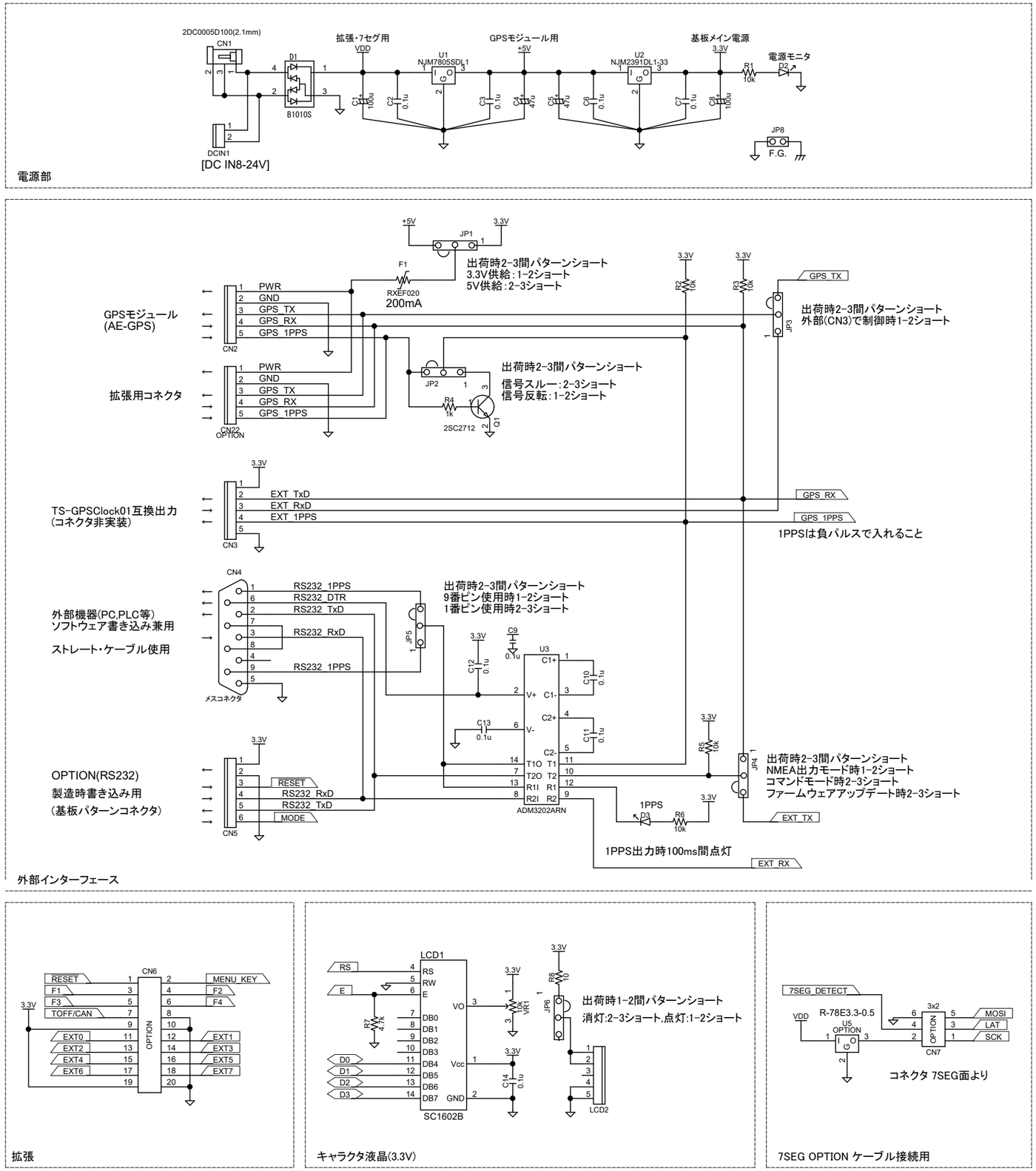

コネクタ非実装

部品・コネクタ非実装

TITLE	DRAWING_No.		
TS-GPSClock02			
SHEET	DATE	DESIGN	Tristate Ltd.
1 / 2	2017.01.17		